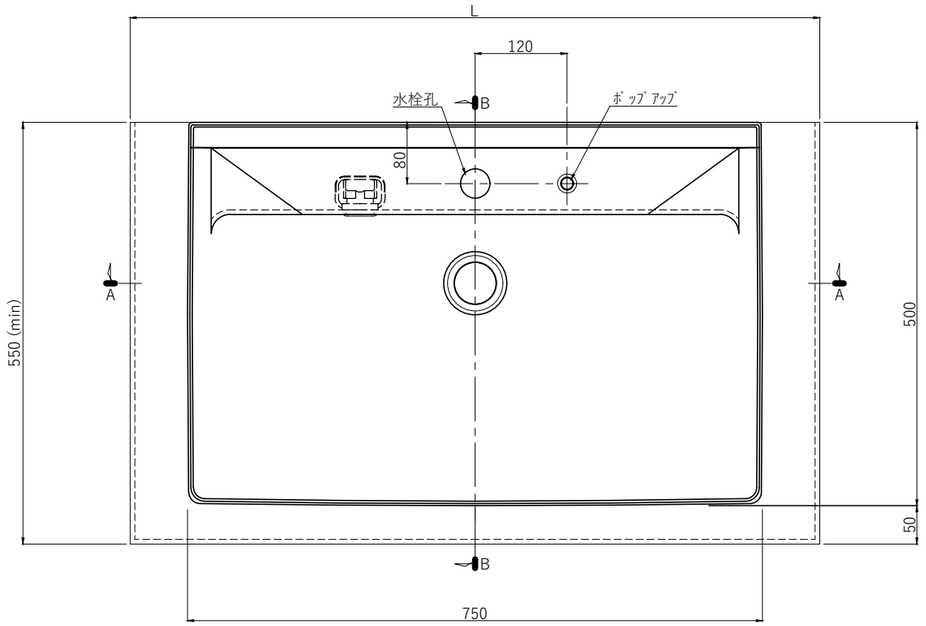

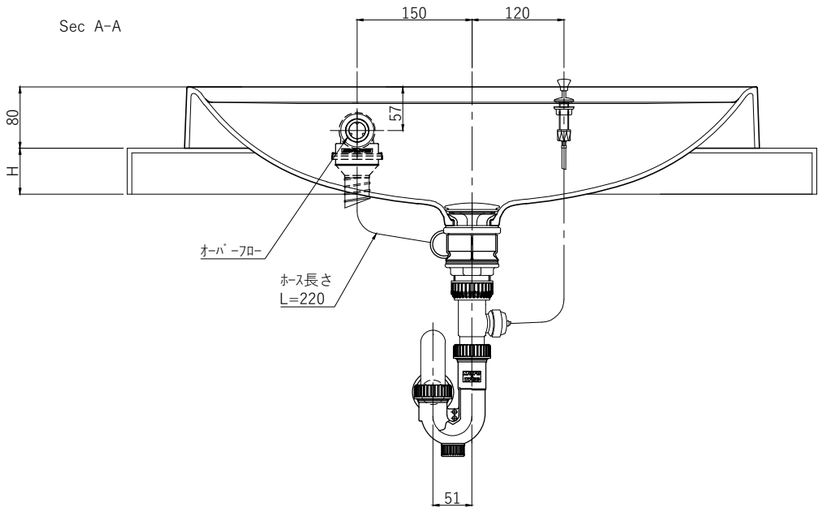

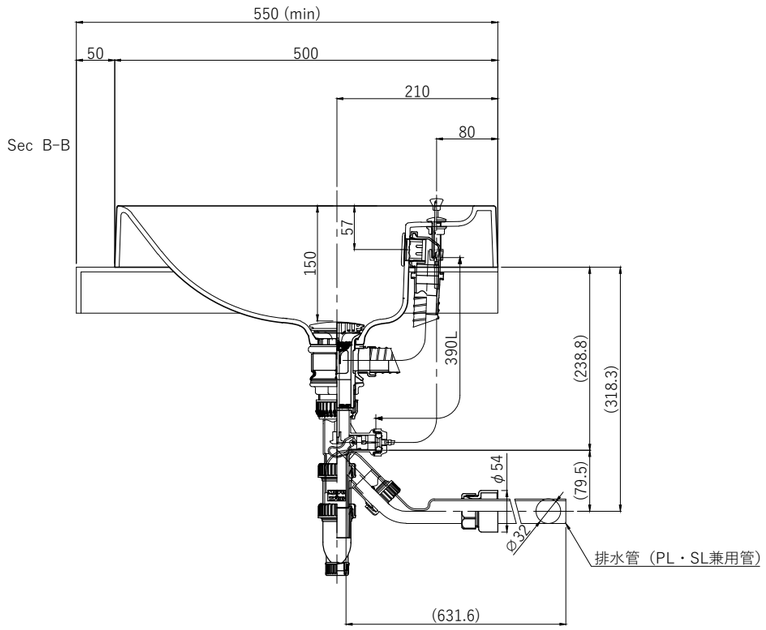

仕様			
No.	区分	品名・品番	数量
1	ｶｳﾝﾀｰ		1
2	洗面ﾎﾞｳﾙ	SQR II 750	1
3	排水ﾄﾗｯﾌﾟ	CTSR II W2PMU2兼用管	1

特記事項

1．排水管の位置は、参考数値となります。
　設備業者様、打ち合せの上適切な位置に決めて
　くださいますようお願いいたします。

2．排水管（PL・SL管）は、必要な長さに切断ください。

3．防臭ｿｹｯﾄは、塩ﾋﾞ管40Aの適合品となります。
　上記以外の配管の場合は設備業者様、打ち合せの上
　ご準備くださいますようお願いいたします。

参考図

図題 洗面ﾎﾞｳﾙ 排水基本図（壁）	
製品名 SQR II 750	尺度 1/8
吉本産業株式会社	図番 IG-2605028